myKAMAR

SYMBOL

# ALR0082

## LAMPA BŁYSKOWA LILI 25W 50X LED MAGNES WL

### OSTRZEŻENIA DLA UŻYTKOWNIKA:

- Nie kierować słupa światła w kierunku oczu – może to spowodować obrażenia lub nawet utratę wzroku.
- Montaż wyłącznie w wyspecjalizowanych zakładach, bądź profesjonalnych serwisach.
- Stosować w przewiewnych miejscach.
- Stosować zgodnie z przeznaczeniem.

### INSTRUKCJA MONTAŻU:

- Należy używać wyłącznie zgodnie z przeznaczeniem.
- Montować wyłącznie w wyspecjalizowanych warsztatach.
- Połączenie lampy z instalacją pojazdu musi być zaizolowane rurką termokurczliwą lub ewentualnie taśmą izolacyjną w celu uniemożliwienia dostania się wody i wilgoci do miedzianego przewodu lampy, które może spowodować uszkodzenie układu elektrycznego. W przypadku lamp z wtyczką należy bezpiecznie wpiąć wtyczkę.
- Nie obcinać cynowanych końcówek przewodów.
- Lampy muszą być montowane wyłącznie zgodnie z regulaminami EKG ONZ.

TRUCK LED

www.myKAMAR.com

### ZDJĘCIE I RYSUNEK TECHNICZNY:

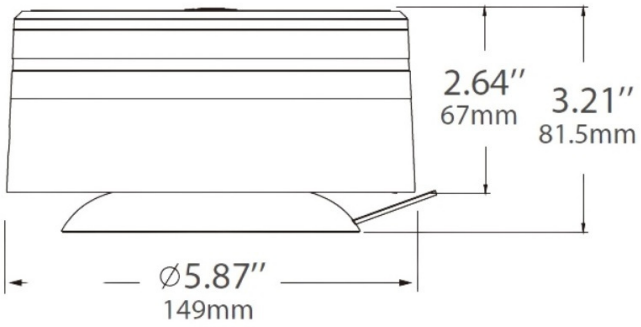

R10 UNECE Regulation 10 Approved

IP 67

### SPECYFIKACJA TECHNICZNA:

| MATERIAŁ | ILOŚĆ LED | MOCOWANIE | PRZEWÓD | FUNKCJE | POBÓR MOCY | NAPIĘCIE | CERTYFIKATY | OPAKOWANIE ZBIORCZE |
|---|---|---|---|---|---|---|---|---|
| » Obudowa: AL<br>» Klosz: PC | » 50 LED | » magnes | » przewód spiralny 3m z wtyczką gniazda zapalniczki do ładowania | » 7 błysków ostrzegawczych<br>» bateria lit-jon 2600mAh | » 25W | » 12V/24V | » ECE R10 | » wym. kart 155x155x137mm<br>» waga: 860g<br>» 12 szt./karton zbiorczy |

Zastrzegamy sobie prawo do zmian danych technicznych i ewentualnych błędów. Zdjęcia i dane techniczne są wyłącznie poglądowe, a właściwy produkt może się od nich nieznacznie różnić. Kopiowanie całości lub fragmentów katalogu bez pisemnego upoważnienia jest zabronione.